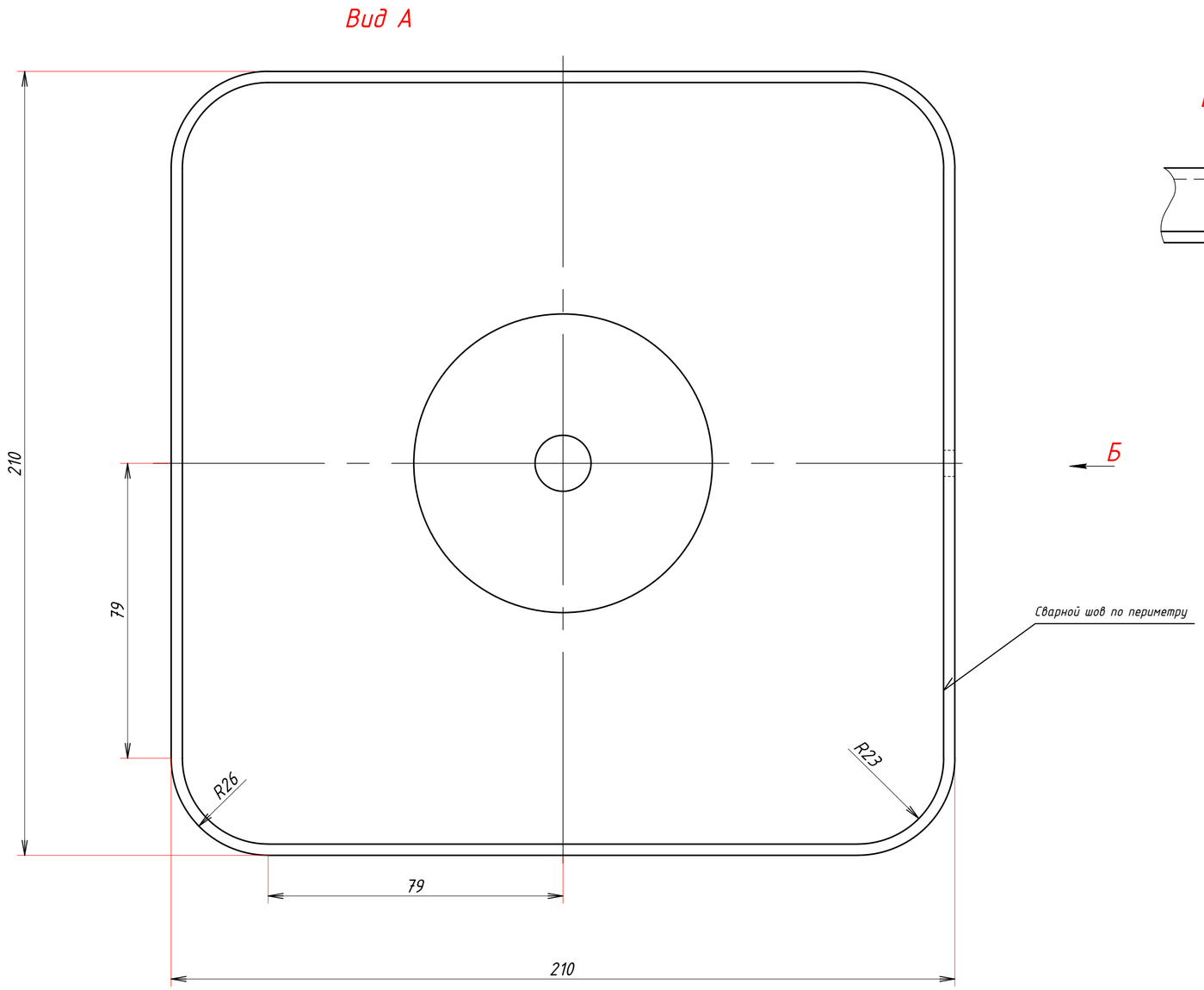

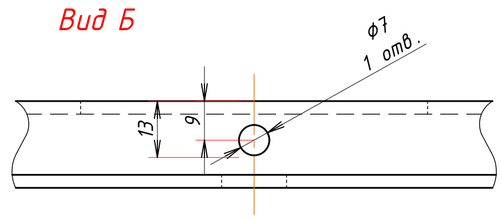

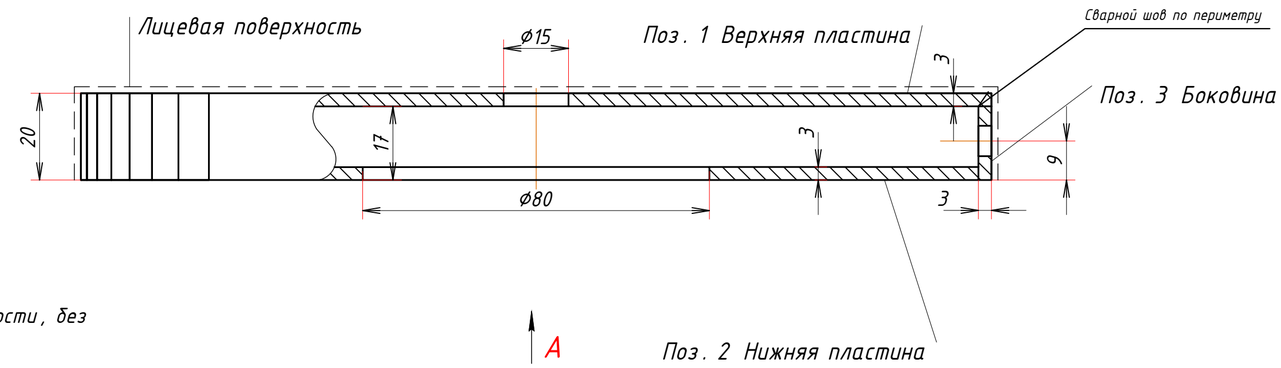

1. * Справочный размер
2. Материал: нерж. сталь
3. Наплывы и неровности сварных швов обработать
4. Покрытие: зеркальная шлифовка лицевой поверхности, без заметных стыков
5. Заусенцы и острые кромки не допускаются
6. Требования к качеству обработки, к материалам и качеству покрытия согласно образца-эталона

проект:		2024.010.01.11-1.00 СБ	релиз:
Разраб.	Зверев	Основание	
Пров.	Галицкий		
Соглас.		масштаб: М 1:1 / назв. файла: wf_crystal / дата:	AVDEEV CRYSTAL
Утв.			

формат А2